CNP

Главный офис компании
Nanfang Pump Industry Co.,Ltd.

Адрес: село Женьхэ, г. Ханчжоу, КНР

Тел: +86(571)86397837 ,+86(571)86397838

e-mail:info@nanfang-pump.com

www.cnppump.com

№ версии: 201106

Информация носит информационный характер и может быть изменена без предварительного уведомления!

Все права защищены

CNP

WLT
WLTS
WLTSF

50Гц Горизонтальный Одноступенчатый Центробежный Насос

Специалист по “зеленой” гидроэнергетике

О компании

Компания CNP – ведущий производитель в индустрии насосного оборудования: большая номенклатура продукции, крупносерийное производство и налаженный сбыт по всему миру.

Компания была основана в 1991, а уже в 2019 годовой объём производства CNP превысил 900 000 единиц промышленного оборудования с выручкой более 4 миллиардов юаней. В состав компании входит 10 производственных площадок. Показатели продолжают увеличиваться, демонстрируя двукратный годовой рост.

Официальное торговое представительство CNP на территории РФ создано в 2012 году. К 2020 году в СНГ развёрнута дилерская сеть из более чем 500 компаний, склады, собственная сервисная служба и сертифицированные сервисные центры по всей стране.

Главная цель компании - обеспечение высокого качество предлагаемого оборудования. Это позволило пройти сертификацию качества по ISO9001 в 2003 году, в 2006 году – экологическую по ISO14000, а в 2007 году измерительную – ISO100122003. Компания специализируется на выпуске центробежных насосов с высокой энергоэффективностью. Отдельное внимание уделяется насосам из нержавеющей стали и передовым системам интеллектуального управления. Вертикальные «in-line» насосы TD и CDL, консольные и консольно-моноблочные NISO и NIS, насосы с рабочим колесом двухстороннего входа серии NSC, полупогружные насоса серий VTC и VTM, шламовые ZLB, канализационные WQ и многие другие. Компания предлагает широкий спектр оборудования под самые разнообразные задачи.

Содержание

Диапазон гидравлических характеристик 1
Технические характеристики 2
Маркировка 2
Особенности конструкции 2
Применение 2
Электродвигатель 2
Пояснение к характеристикам 2
Чертеж WLT 3
Чертеж WLTS 4
Чертеж WLTSF 5
WLT(S/SF)65-5/1.1、WLT(S/SF)80-5/1.5 Габаритно-присоединительные размеры 6
WLT(S/SF)65-5/1.1、WLT(S/SF)80-5/1.5 Характеристики 7
WLT(S/SF)100-5A/2.2、WLT(S/SF)100-5/2.2 Габаритно-присоединительные размеры 8
WLT(S/SF)100-5A/2.2、WLT(S/SF)100-5/2.2 Характеристики 9
WLT(S/SF)125-5A/3、WLT(S/SF)125-5/4 Габаритно-присоединительные размеры 10
WLT(S/SF)125-5A/3、WLT(S/SF)125-5/4 Характеристики 11
WLT(S/SF)150-6A/5.5、WLT(S/SF)150-6/7.5 Габаритно-присоединительные размеры 12
WLT(S/SF)150-6A/5.5、WLT(S/SF)150-6/7.5 Характеристики 13

Диапазон гидравлических характеристик

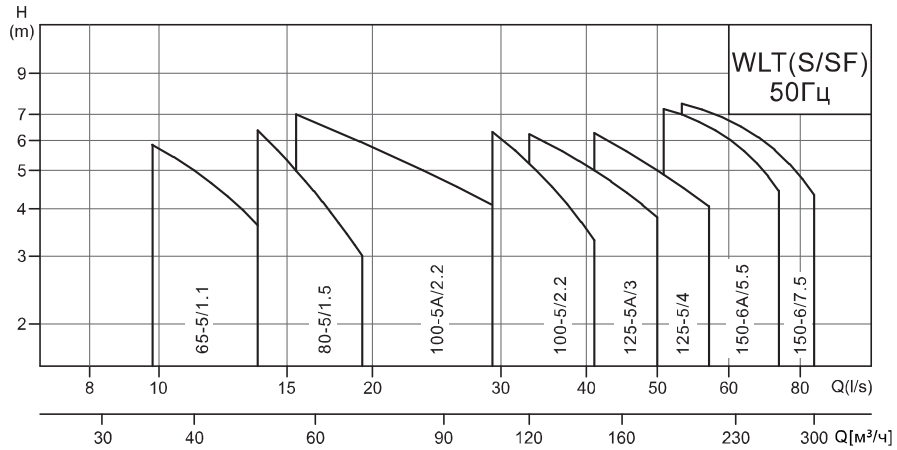

Технические характеристики

№	Модель	Q [м³/ч]	H [м]	Мощность электродвигателя [кВт]	n [об/мин]
1	WLT(S/SF)65-5/ 1.1	40	5	1.1	2900
2	WLT(S/SF)80-5/1.5	55	5	1.5	
3	WLT(S/SF)100-5A/2.2	80	5	2.2	1450
4	WLT(S/SF)100-5/2.2	120	5	2.2	
5	WLT(S/SF)125-5A/3	150	5	3	
6	WLT(S/SF)125-5/4	180	5	4	
7	WLT(S/SF)150-6A/5.5	220	6	5.5	
8	WLT(S/SF)150-6/7.5	250	6	7.5	

Маркировка

WLT S F 100 – 5 A / 2.2 S W S

- S: 304 рабочее колесо
- Частота питающей сети: W – 50 Гц
- S: Трехфазное питание (менее 3 кВт – 220/380В, более 3 кВт – 380В) D: Однофазное питание, 220В
- Мощность электродвигателя, кВт
- Рабочее колесо режущего типа
- Номинальный напор, м
- Диаметр всасывающего патрубка, мм
- Смачиваемые части из нержавеющей стали
- Удлиненный вал
- Горизонтальный одноступенчатый центробежный насос

Особенности конструкции

Насос несамовсасывающий, одноступенчатый, горизонтальный с осевым всасывающим патрубком и радиальным выходным;

Мотор крепится к основанию и может быть легко; установлен/демонтирован.

Конструкция, позволяющая легко производитель ремонтные работы;

Вал насоса WLT соосно (коаксиально) соединен с валом электродвигателя, в WLTS соединен с конструкцией электродвигателя при помощи удлиненного вала;

Рабочее колесо и отводящее устройство имеют отличные гидравлические характеристики.

Ключевые компоненты такие, как рабочее колесо и вал изготовлены из нержавеющей стали;

Отлитые в песчаные формы детали имеют гладкую поверхность, обтекаемую форму, хорошее качество и плотную структуру.

Применение

Циркуляция воды в градирнях открытого и закрытого типа, конденсаторах; охлаждение оборудования; системы оборотного водоснабжения в рыбном хозяйстве; системы водоснабжения; применения, где требуется большой расход при маленьком напоре;

Чистые, невоспламеняющиеся, невзрывоопасные и не коррозионные жидкости, не содержащие абразивных твердых или волокнистых включений;

Температура жидкости: - 15°C~100°C;

Максимальная температура окружающей среды +40°C;

Максимальное рабочее давление: 0,6 Мпа (6 бар).

Электродвигатель

Полностью закрытый электродвигатель с воздушным охлаждением;

Степень зашиты: Ip55

Уровень изоляции: F

Стандартное напряжение питания: 50 Гц: 1*220 В, 3*380В.

Пояснение к характеристикам

Следующие пункты указаны для рабочих характеристик, указанных на следующих страницах:

1. Графические характеристики оформлены в соответствии с ISO9906: 2012, Класс 3B.
2. Графики приведены для двигателей 3x380В, 50 Гц с постоянной частотой вращения 2900 об/мин., или 1450 об/мин.
3. В качестве среды для испытания использована чистая вода температурой 20°C без каких-либо твердых и газообразных примесей.
4. Насосы должны эксплуатироваться в пределах рабочего диапазона подач, указанного кривой на графике, чтобы исключить повышенный износ при высоких напорах и перегрев двигателя при больших подачах.

Чертеж WLT

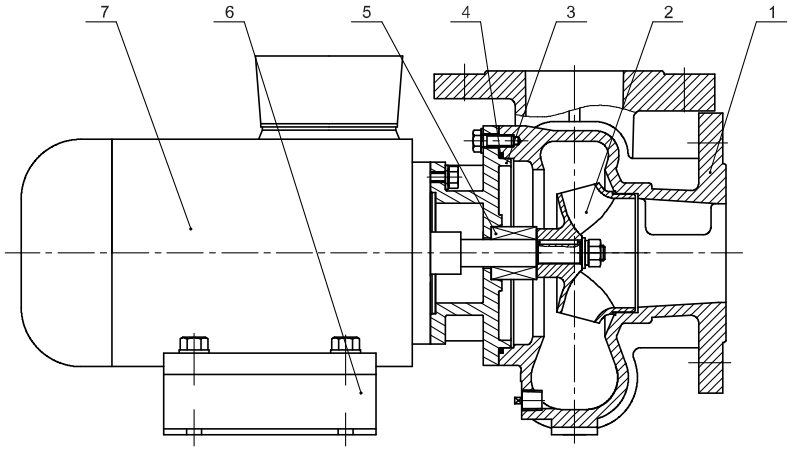

Материалы

№	Наименование детали	Материал	AISI/ASTM
1	Корпус	Чугун HT200	ASTM25B
2	Рабочее колесо	ZG07Cr19Ni9	AISI304
3	Крышка насоса	Чугун HT200	ASTM25B
4	O-ring	NBR	
5	Торцевое уплотнение	Карбид графита / Карбид кремния	
6	Основание	Q235-B	AISIA570
7	Электродвигатель		

Чертеж WLTS

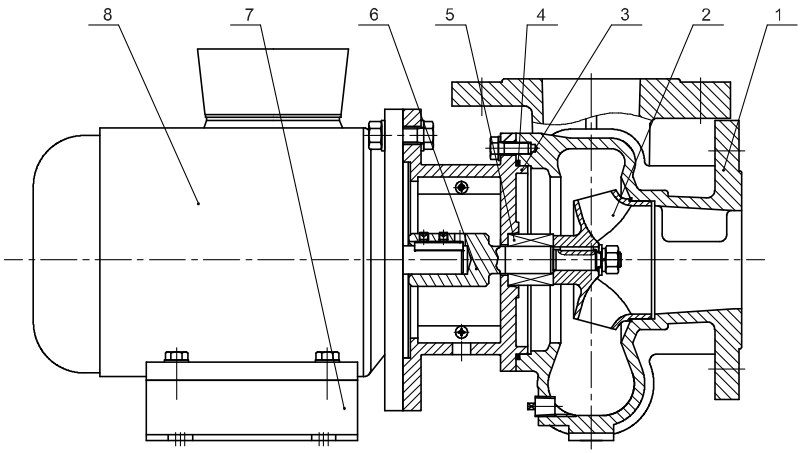

Материалы

№	Наименование детали	Материал	AISI/ASTM
1	Корпус	Чугун HT200	ASTM25B
2	Рабочее колесо	ZG07Cr19Ni9	AISI304
3	Крышка насоса	Чугун HT200	ASTM25B
4	O-ring	NBR	
5	Торцевое уплотнение	Карбид графита / Карбид кремния	
6	Вал	20Cr13	AISI420
7	Основание	Q235-B	AISIA570
8	Электродвигатель		

Чертеж WLTSF

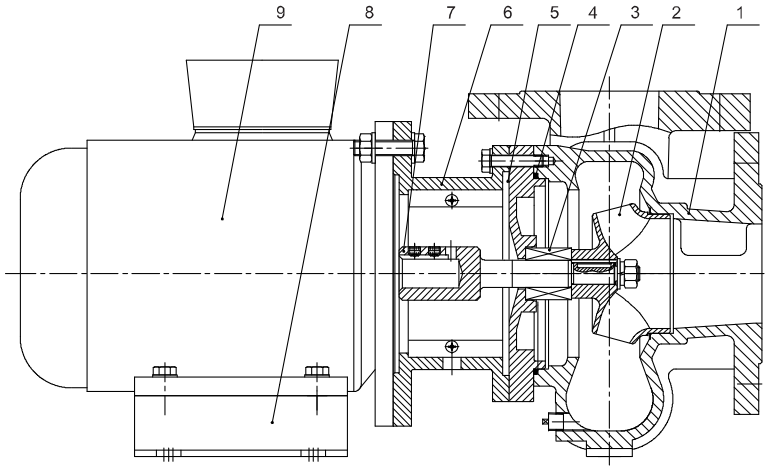

Материалы

№	Наименование детали	Материал	AISI/ASTM
1	Корпус	ZG07Cr19Ni9	AISI304
2	Рабочее колесо	ZG07Cr19Ni9	AISI304
3	Торцевое уплотнение	Карбид графита / Карбид кремния	
4	O-ring	NBR	
5	Крышка насоса	ZG07Cr19Ni9	AISI304
6	Крышка насоса	Чугун HT200	ASTM25B
7	Вал	20Cr13	AISI420
8	Основание	Q235-B	AISIA570
9	Электродвигатель		

WLT/WLTS/WLTSF Габаритно-присоединительные размеры

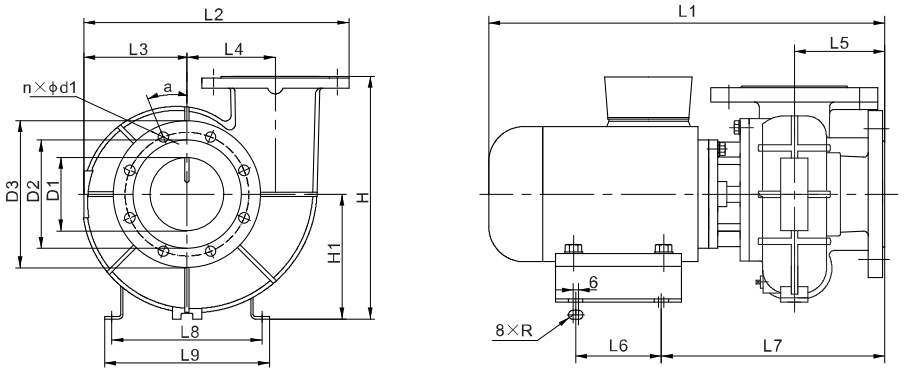

Модель	Габаритные размеры					Установочные размеры							Размеры входного и выходного фланца						Вес (кг)
	L1	H	H1	L2	L3	L7	L9	L5	L4	L8	L6	R	D1	D2	D3	n	a	d1	
WLT65-5/1.1	443	240	120	278	100	247	215	100	85	185	95	5	65	145	185	4	45	18	29
WLT80-5/1.5	497	270	130	295	105	264	230	110	90	200	120	5	80	160	200	8	22.5	18	37

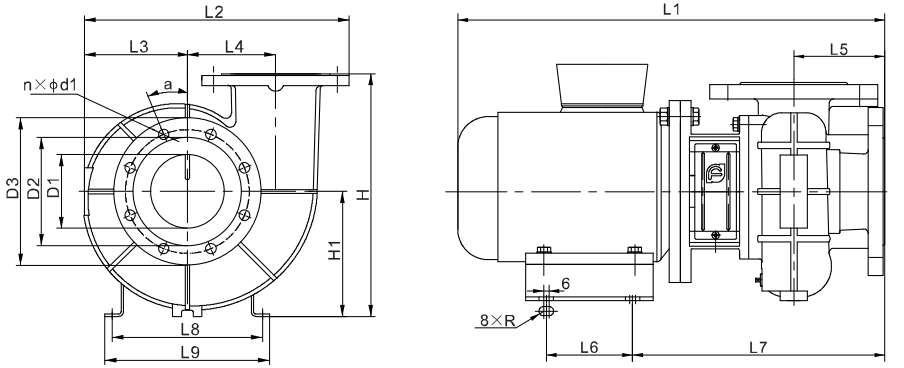

Модель	Габаритные размеры					Установочные размеры							Размеры входного и выходного фланца						Вес (кг)
	L1	H	H1	L2	L3	L7	L9	L5	L4	L8	L6	R	D1	D2	D3	n	a	d1	
WLTS65-5/1.1	473	240	120	278	100	278	215	100	85	185	95	5	65	145	185	4	45	18	33.5
WLTS80-5/1.5	527	270	130	295	105	294	230	110	90	200	120	5	80	160	200	8	22.5	18	41
WLTSF65-5/1.1	490	240	120	278	100	295	215	100	85	185	95	5	65	145	185	4	45	18	38.5
WLTSF80-5/1.5	544	270	130	295	105	311	230	110	90	200	120	5	80	160	200	8	22.5	18	46

WLT/WLTS/WLTSF Графические характеристики

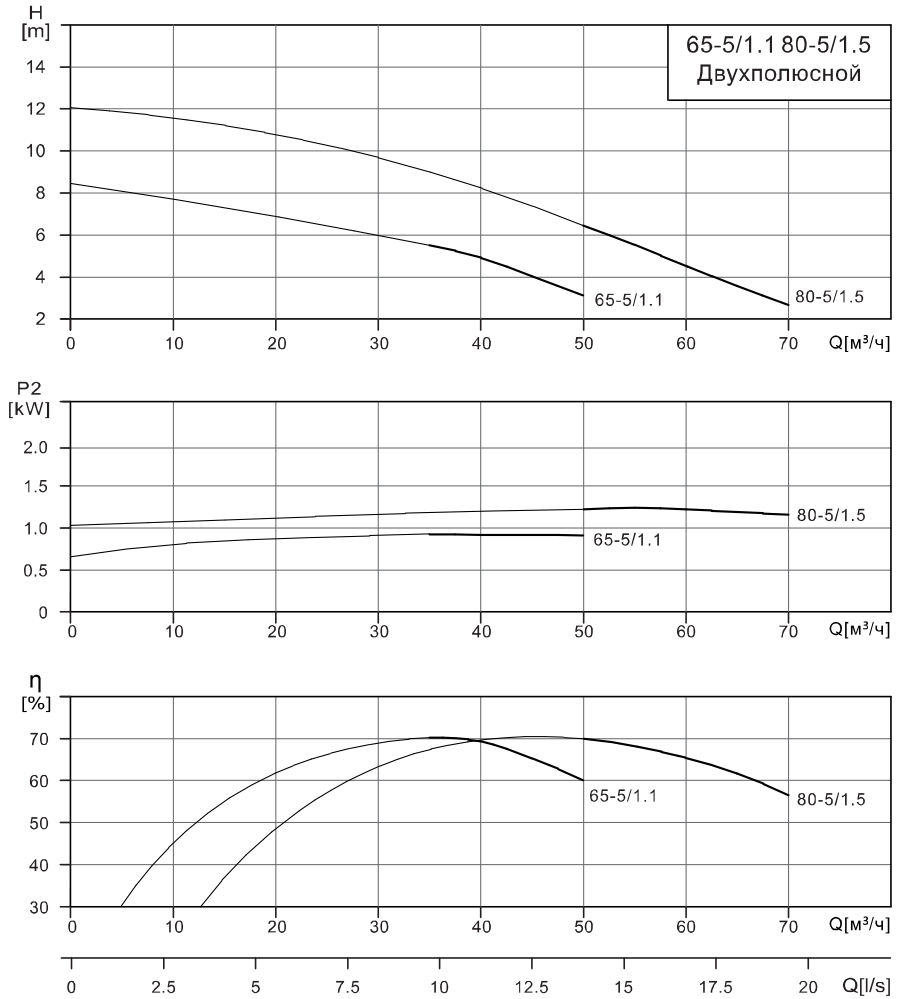

WLT/WLTS/WLTSF Таблица характеристик

Модель	Мощность электродвигателя (кВт)	Q [м³/ч]	35	40	45	50	55	60	65	70
65-5/1.1	1.1	H(m)	5.8	5	4.6	3.6				
80-5/1.5	1.5					6.4	5	4.5	3.2	3

WLT/WLTS/WLTSF Габаритно-присоединительные размеры

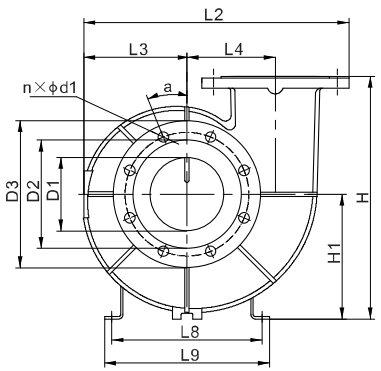

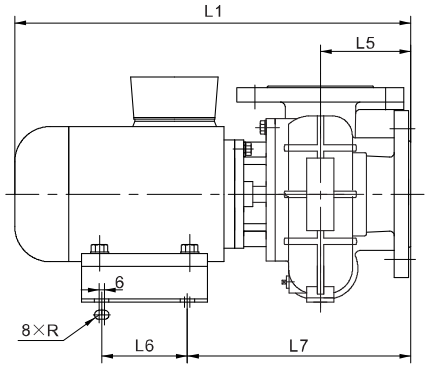

Модель	Габаритные размеры					Установочные размеры							Размеры входного и выходного фланца						Вес (кг)
	L1	H	H1	L2	L3	L7	L9	L5	L4	L8	L6	R	D1	D2	D3	n	a	d1	
WLT100-5/2.2	605	380	180	400	155	296	250	120	135	225	135	6	100	180	220	8	22.5	18	60
WLT100-5A/2.2	605	380	180	400	155	296	250	120	135	225	135	6	100	180	220	8	22.5	18	60

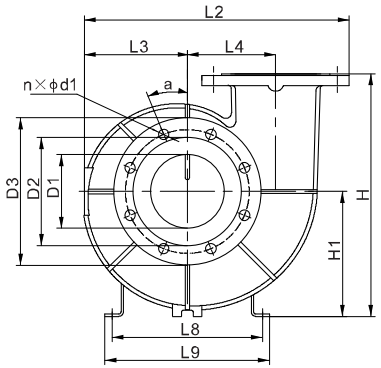

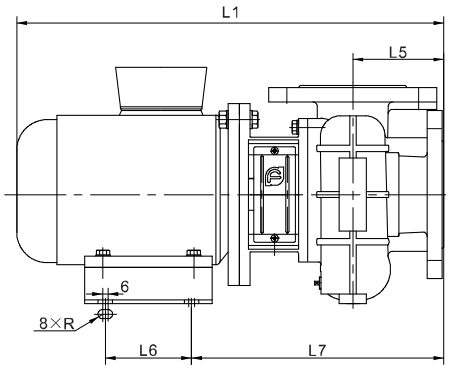

Модель	Габаритные размеры					Установочные размеры							Размеры входного и выходного фланца						Вес (кг)
	L1	H	H1	L2	L3	L7	L9	L5	L4	L8	L6	R	D1	D2	D3	n	a	d1	
WLTS100-5/2.2	647	380	180	400	155	338	250	120	135	225	135	6	100	180	220	8	22.5	18	66
WLTS100-5A/2.2	647	380	180	400	155	338	250	120	135	225	135	6	100	180	220	8	22.5	18	66
WLTSF100-5/2.2	664	380	180	400	155	355	250	120	135	225	135	6	100	180	220	8	22.5	18	74
WLTSF100-5A/2.2	664	380	180	400	155	355	250	120	135	225	135	6	100	180	220	8	22.5	18	74

WLT/WLTS/WLTSF Графические характеристики

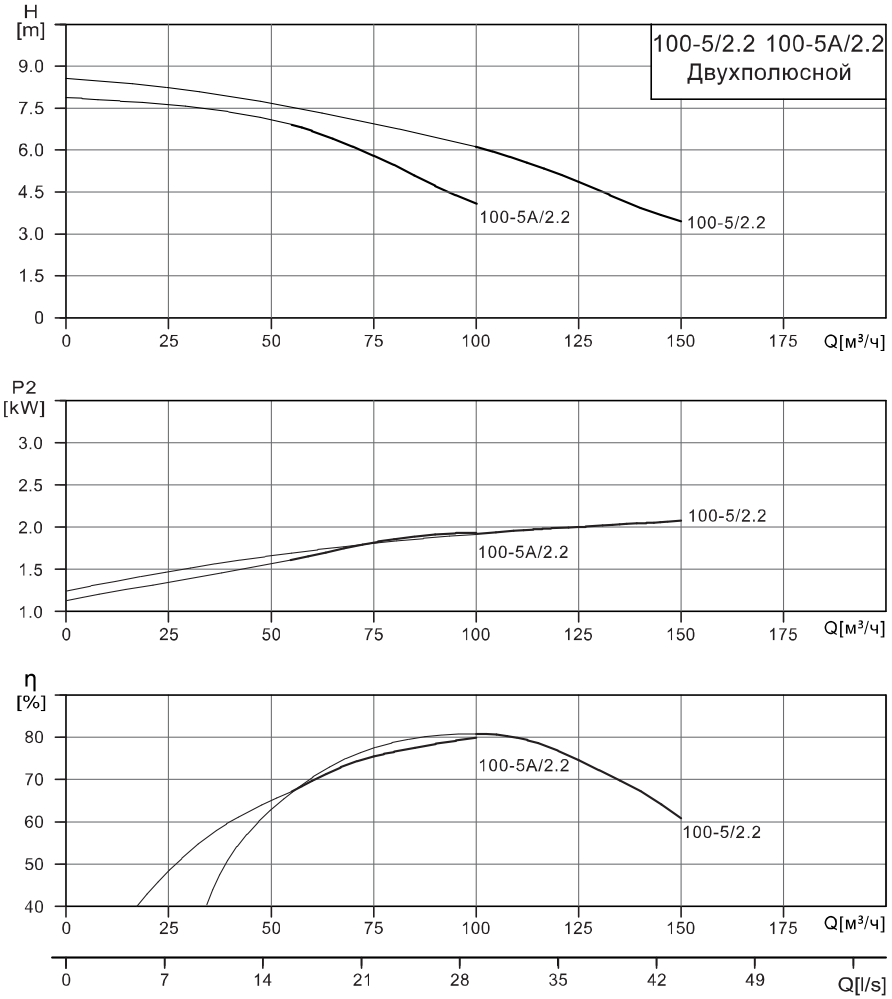

WLT/WLTS/WLTSF Таблица характеристик

Модель	Мощность электродвигателя (кВт)	Q [м³/ч]	55	60	70	80	90	100	110	120	130	140	150
100-5A/2.2	2.2	H(m)	7	6.8	6.5	5	4.5	4.3					
100-5/2.2								6.2	5.7	5	4.5	3.9	3.5

WLT/WLTS/WLTSF Габаритно-присоединительные размеры

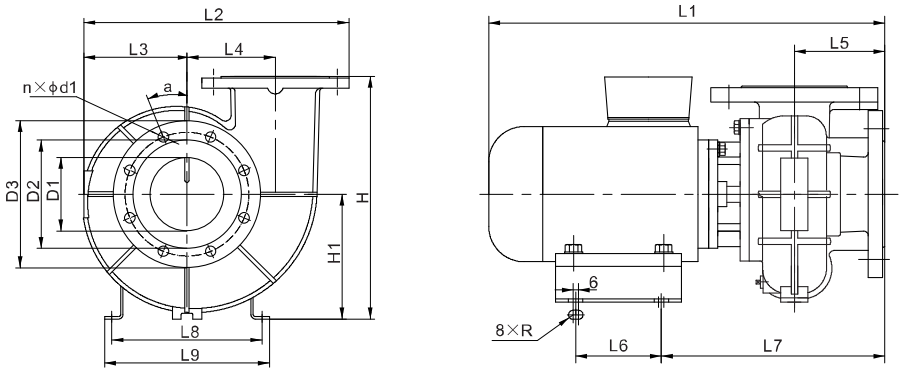

Модель	Габаритные размеры					Установочные размеры							Размеры входного и выходного фланца						Вес (кг)
	L1	H	H1	L2	L3	L7	L9	L5	L4	L8	L6	R	D1	D2	D3	n	a	d1	
WLT125-5A/3	620	412	212	450	175	311	250	135	150	225	135	6	125	210	250	8	22.5	18	72.5
WLT125-5/4	629	412	212	450	175	318	280	135	150	255	135	6	125	210	250	8	22.5	18	83

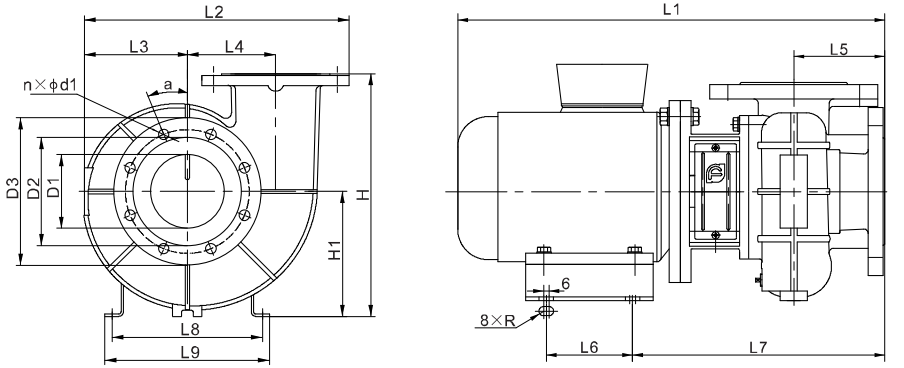

Модель	Габаритные размеры					Установочные размеры							Размеры входного и выходного фланца						Вес (кг)
	L1	H	H1	L2	L3	L7	L9	L5	L4	L8	L6	R	D1	D2	D3	n	a	d1	
WLTS125-5A/3	662	412	212	450	175	353	250	135	150	225	135	6	125	210	250	8	22.5	18	79
WLTS125-5/4	671	412	212	450	175	360	280	135	150	255	135	6	125	210	250	8	22.5	18	90
WLTSF125-5A/3	676	412	212	450	175	367	250	135	150	225	135	6	125	210	250	8	22.5	18	89
WLTSF125-5/4	685	412	212	450	175	374	280	135	150	255	135	6	125	210	250	8	22.5	18	100

WLT/WLTS/WLTSF Графические характеристики

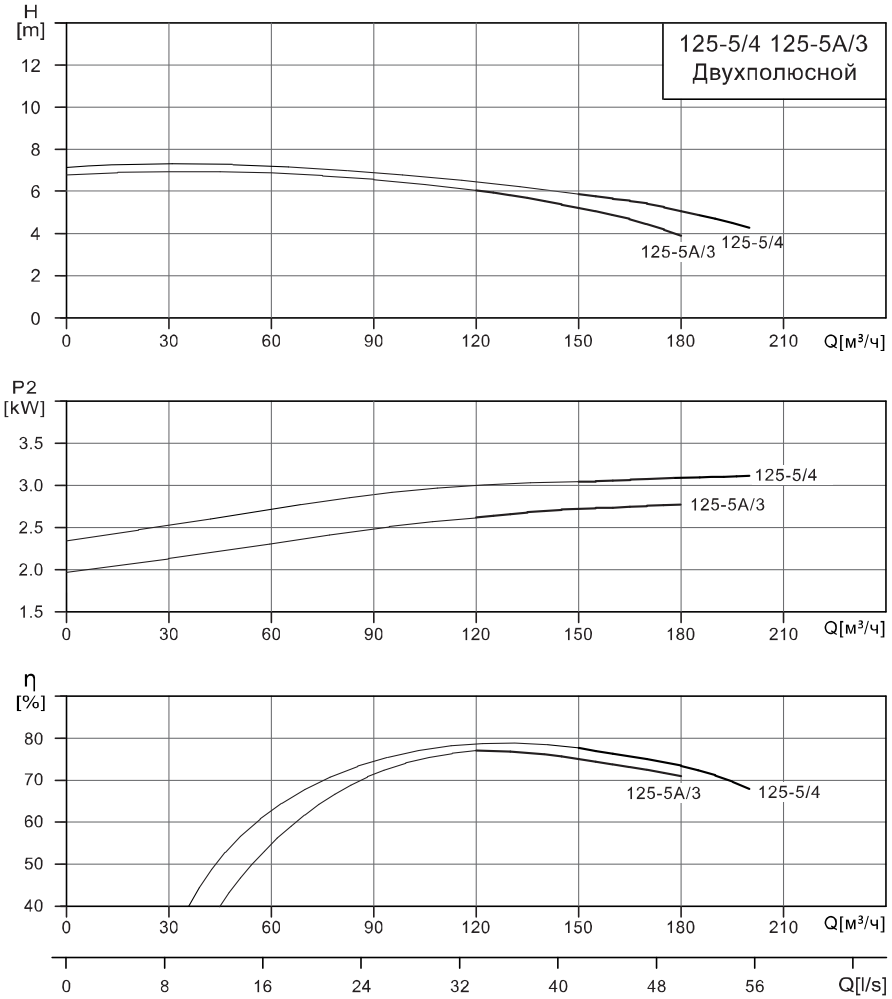

WLT/WLTS/WLTSF Таблица характеристик

Модель	Мощность электродвигателя (кВт)	Q [м³/ч]	120	130	140	150	160	170	180	190	200
125-5A/3	3	H(m)	6.2	5.8	5.4	5	4.7	4.4	3.9		
125-5/4	4					5.9	5.6	5.3	5	4.6	4.1

WLT/WLTS/WLTSF Габаритно-присоединительные размеры

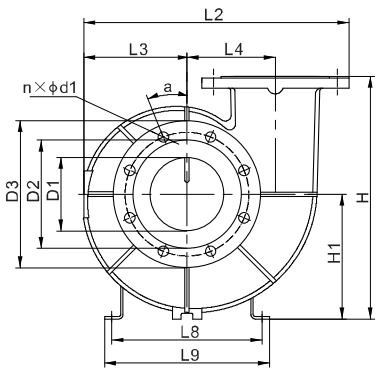

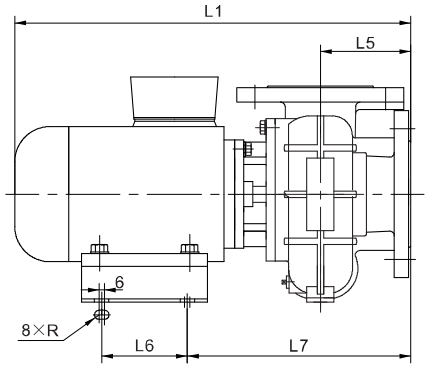

Модель	Габаритные размеры					Установочные размеры							Размеры входного и выходного фланца						Вес (кг)
	L1	H	H1	L2	L3	L7	L9	L5	L4	L8	L6	R	D1	D2	D3	n	a	d1	
WLT150-6A/5.5	650	462	232	510	195	362	350	150	170	310	135	6	150	240	285	8	22.5	22	108
WLT150-6/7.5	690	462	232	510	195	362	350	150	170	310	135	6	150	240	285	8	22.5	22	117

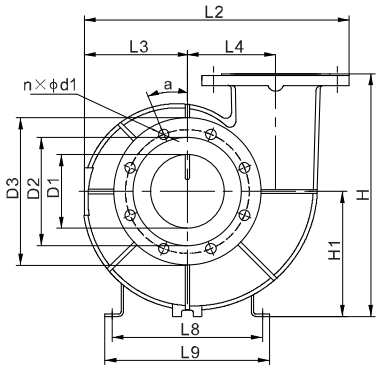

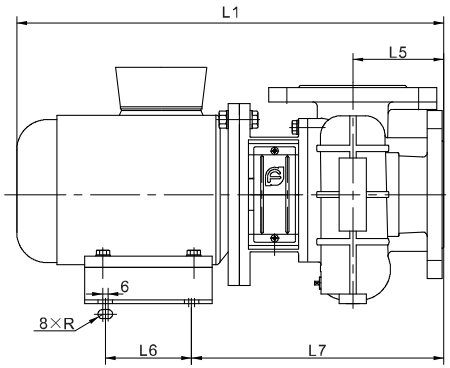

Модель	Габаритные размеры					Установочные размеры							Размеры входного и выходного фланца						Вес (кг)
	L1	H	H1	L2	L3	L7	L9	L5	L4	L8	L6	R	D1	D2	D3	n	a	d1	
WLTS150-6A/5.5	695	462	232	510	195	407	350	150	170	310	135	6	150	240	285	8	22.5	22	123
WLTS150-6/7.5	735	462	232	510	195	407	350	150	170	310	173	6	150	240	285	8	22.5	22	132.5
WLTSF150-6A/5.5	712	462	232	510	195	424	350	150	170	310	135	6	150	240	285	8	22.5	22	135
WLTSF150-6/7.5	752	462	232	510	195	424	350	150	170	310	173	6	150	240	285	8	22.5	22	147.5

WLT/WLTS/WLTSF Графические характеристики

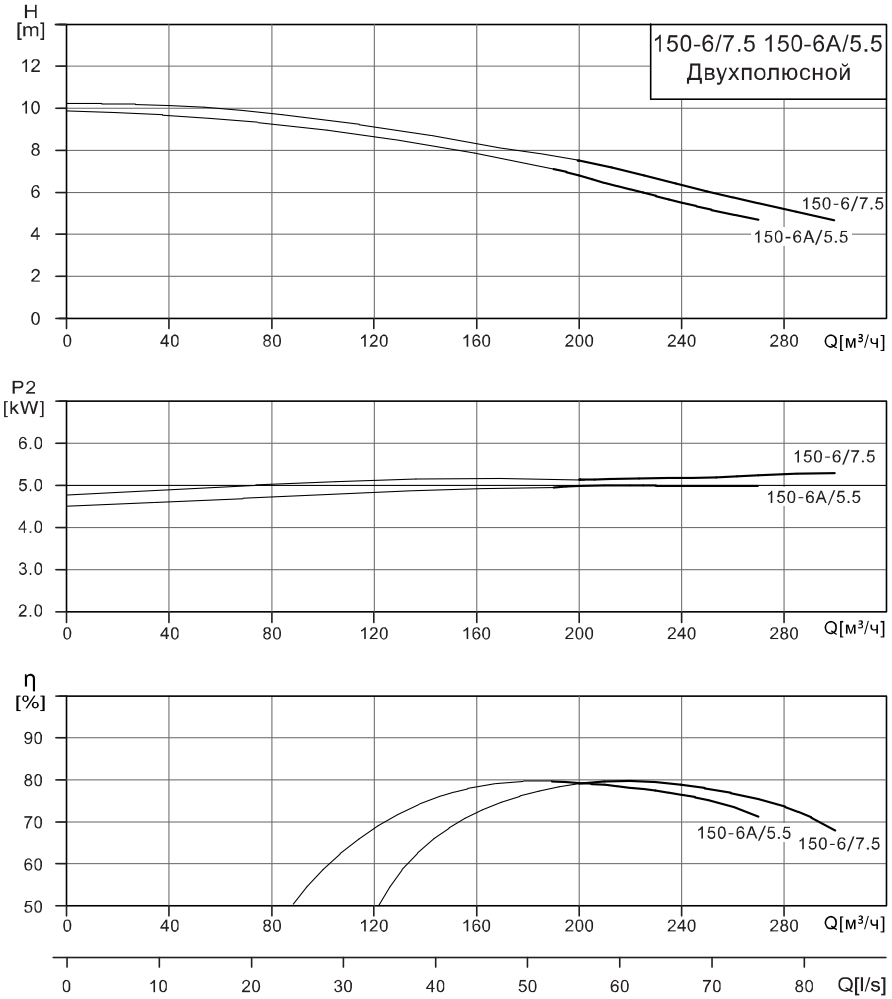

WLT/WLTS/WLTSF Таблица характеристик

Модель	Мощность электродвигателя (кВт)	Q [м³/ч]	190	200	210	220	230	250	270	290	300
150-6A/5.5	5.5	H(m)	7.2	7	6.6	6	5.6	5.1	4.8		
150-6/7.5	7.5			7.4	7.2	6.7	6.5	6	5.4	4.7	4.5